# Секция увлажнителя с водяными нагревателями 1000 Humi Aqua P

## Описание

Секция увлажнения испарительного типа с водяным пред- и постнагревателем. Управление от вентустановки Breezart или вентустановки стороннего производителя (требуется пульт управления). Реализовано пропорциональное управление влажностью и температурой воздуха. Один канальный датчик температуры и влажности в комплекте.

Система автоматики размещена в отдельном щите управления 400x400x150мм.

## Функции автоматики

Поддержание заданной температуры и влажности воздуха в режиме пропорционального управления (с любыми вентустановками).

## Технические характеристики

| | |
|---|---|
| Тип водяного преднагревателя | W42 со смесит. узлом S3-25-4-2,5 \| S2-25-4-0,63 |
| Тип водяного постнагревателя | W42 со смесит. узлом S2-0,63 |
| Максимальная потребляемая мощность | 0,2 кВт-220В |
| Максимальный ток | 0,8 А |
| Масса | 40 кг |

## Структурная схема

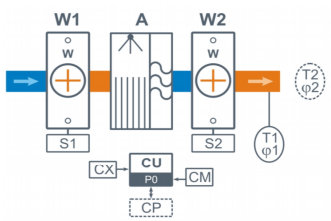


**W1** Водяной преднагреватель
**S1** Смесительный узел
**A** Модуль увлажнения
**W2** Водяной постнагреватель
**S2** 2-х ходовой безнасосный смесительный узел

**T1 φ1** Цифровой датчик температуры и влажности
**T2 φ2** Цифровой датчик температуры и влажности в помещении (опция **HC**), **(заказывается отдельно)**
**CU** Система цифровой автоматики
**CP** Пульт управления (опция **CP**, недоступно при подключении увлажнителя к вентустановке Breezart), **(заказывается отдельно)**
**CM** Вход управления от вентустановки Breezart, недоступно при использовании опции CP
**CX** Вход управления «сухие контакты»

## Совместимые опции

| | |
|---|---|
| HC | Поддержание влажности по датчику темп. и влажн. (каскадный регулятор), датчик заказывается отдел... |
| BCF | Система подачи биоцида |
| CP | Управление увлажнителем Breezart с пульта (заказ. отдельно), вкл./выкл. по сухим контактам |
| FM | Напольные опоры FM1000 (ножки) для 550–1000 типоразмеров, 2000 Aqua и 2000 Extra |

## Совместимое оборудование

| | |
|---|---|
| JLS30HC | Датчик влажности и температуры, выход Modbus RTU |
| TPD-283U-H | Пульт управления с цветным сенсорным дисплеем 2,8" |
| ALL | Все приточные и приточно-вытяжные установки Breezart сбалансированные по производительности |

## Вентиляционная характеристика

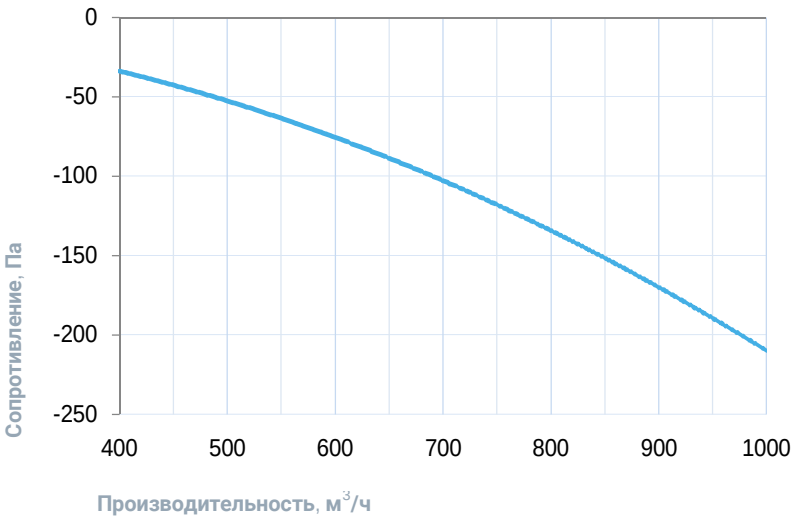


## Габаритные и присоединительные размеры

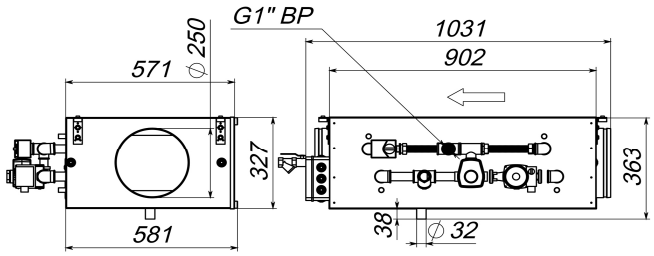


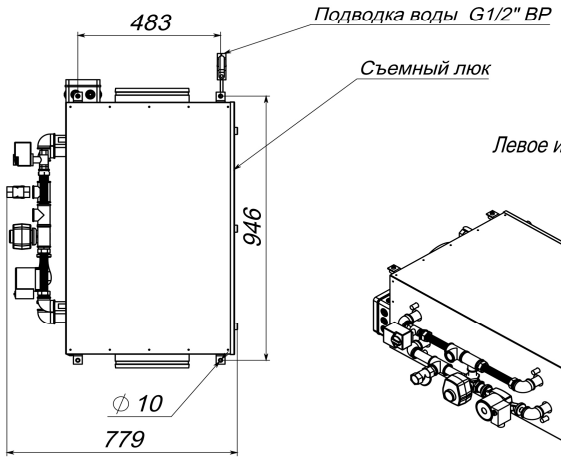


Левое исполнение

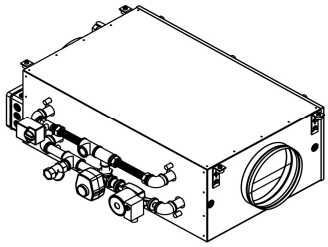

## Варианты исполнения

Сторона подключения:

- правая
- левая

Тип крепления:

- потолочное
- напольное горизонтальное

Сторона тех. обслуживания:

- противоположенно стороне подключения

## Присоединительные размеры

Калорифер: 1" Н.Р.
Смесит. узел с 3-х ход. вентилем: 1" В.Р.
Смесит. узел с 2-х ход. вентилем: 1" В.Р.
Патрубок дренажа: 32 мм
Подача воды на увлажнитель: 1/2"В.Р